FAST ROTATOR®

PATENTED

- АВТОНОМНОСТЬ - НА 40% УВЕЛИЧЕНИЕ ПРОИЗВОДИТЕЛЬНОСТИ
- ПРОСТОТА ПОГРУЗКИ ● БЕЗОПАСНОСТЬ ● ФУНКЦИОНАЛЬНОСТЬ
- ИННОВАЦИОННАЯ ГЕОМЕТРИЯ ● ТРАНСФОРМИРУЕМОСТЬ

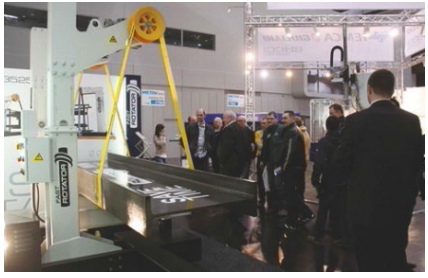

FastRotator - история инноваций и собственных разработок

Компания основана в Португалии, изначально специализировалась на возведении стальных конструкций и на определенном этапе приступила к производству, первоначально для собственных производственных нужд, недорогих, но при этом надежных устройств вращения и поворота грузов при работе со сварными конструкциями.

Установив кантователи FastRotator, Вы отказываетесь от применения на производстве кранового оборудования для обеспечения сварочных и монтажно-сборочных работ со всеми строительными элементами, такими как тяжелые стальные конструкции, решетчатые опоры, опоры сборных строительных конструкций, профили мостов, подкрановые балки и другие крупногабаритные тяжелые металлические конструкции.

Компания FastRotator серийно выпускает широкую линейку модификаций напольных кантователей, в связи с чем мы имеем возможность поставлять оборудование по разумной цене при неизменно высоком качестве!

Представитель в России:
ООО «СибВест»
Москва, (495) 665-51-08
Новосибирск, (383) 200-07-66
e-mail: info@fastrotator.ru
www.fastrotator.ru

FR 604

Собственный вес (1 пара) 1.400 кг

Improve your
Productivity

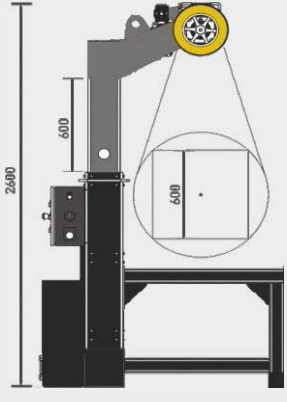

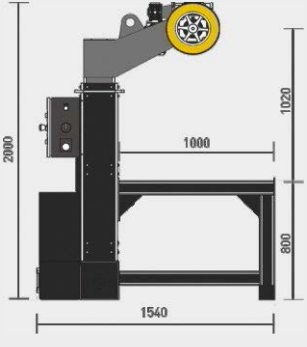

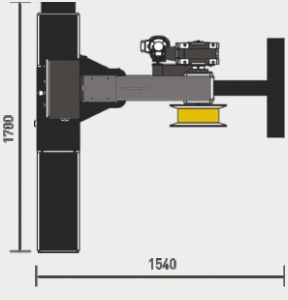

мм

850	600	750x300

Спецификация	
Грузоподъемность	**4 тонны/пара**
Скорость вращения	18 сек. / 180 °
Напряжение питания	400 В
Потребляемая мощность	4 кВт
Гидравлическое масло / Объем	ISO VG46 25 литров
Пульт дистанционного управления	опционально

FR 1006

Собственный вес (1 пара) 2.200 кг

Спецификация	
Грузоподъемность	**6 тонн/пара**
Скорость вращения	18 сек. / 180 °
Напряжение питания	400 В
Потребляемая мощность	7 кВт
Гидравлическое масло / Объем	ISO VG46 25 литров
Пульт дистанционного управления	опционально

мм

1415	1000	1200x300

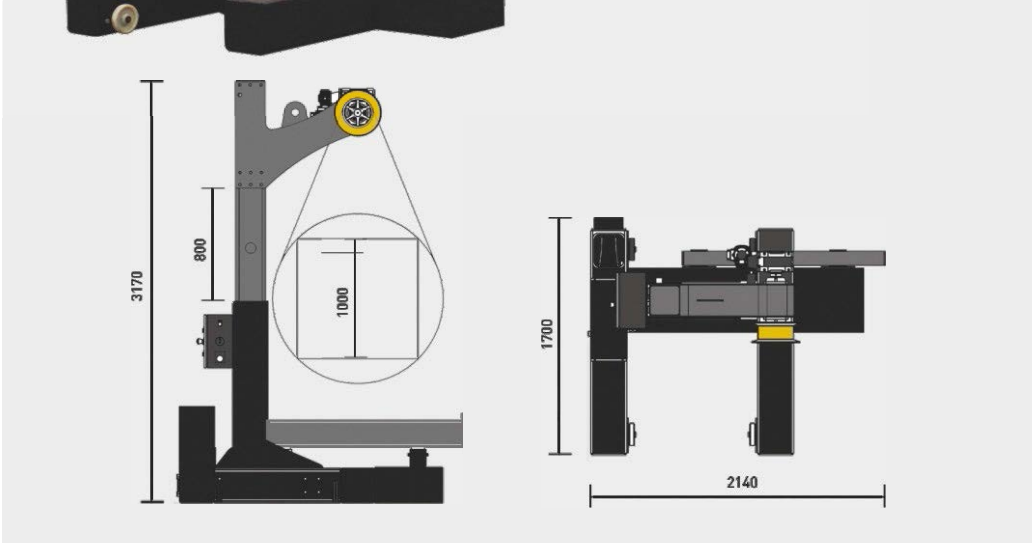

FR 1508

Собственный вес (1 пара) 2.600 кг

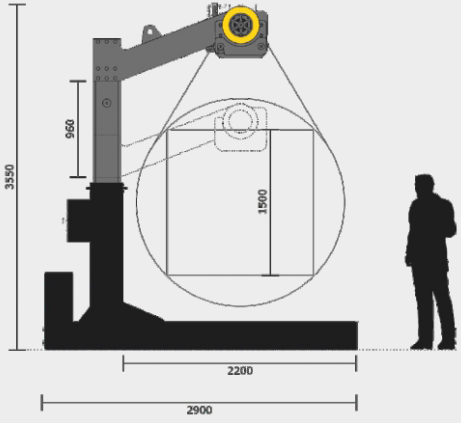

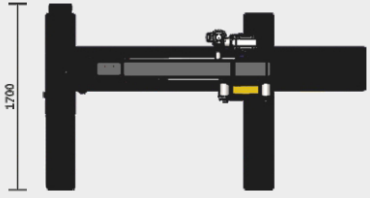

Спецификация	
Грузоподъемность	**8 тонн/пара**
Скорость вращения	18 сек. / 180 º
Напряжение питания	400 В
Потребляемая мощность	7 кВт
Гидравлическое масло / Объем	ISO VG46 30 литров
Пульт дистанционного управления	опционально

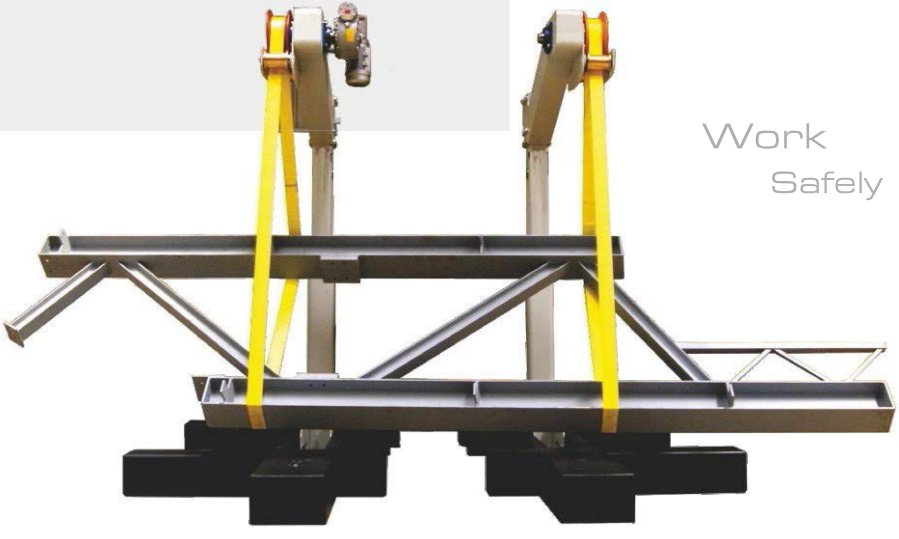

Work
Safely

мм

2100	1500	2100x300

FR 3525

Спецификация	
Грузоподъемность *	**30 тонн/пара**
Скорость вращения	35 сек. / 90 º
Напряжение питания	380 / 420 Вольт
Потребляемая мощность	22 кВт
Гидравлическое масло / Объем	ISO VG46 200 литров
Пульт дистанционного управления	в качестве доп. опции

** грузоподъемность в соответствии с заказом*

мм

4950	3500	4900x1000

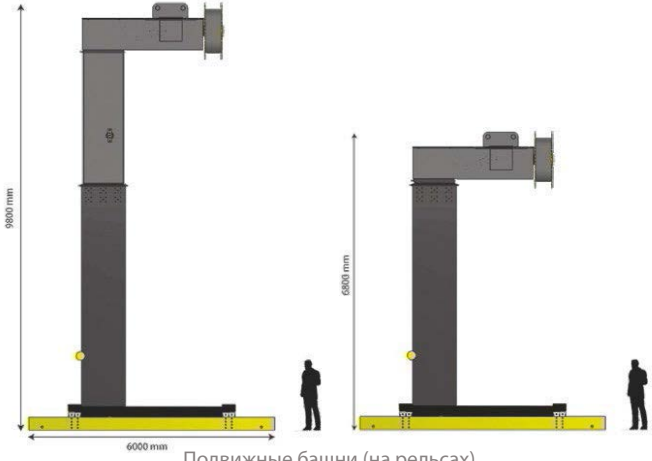

Подвижные башни (на рельсах)

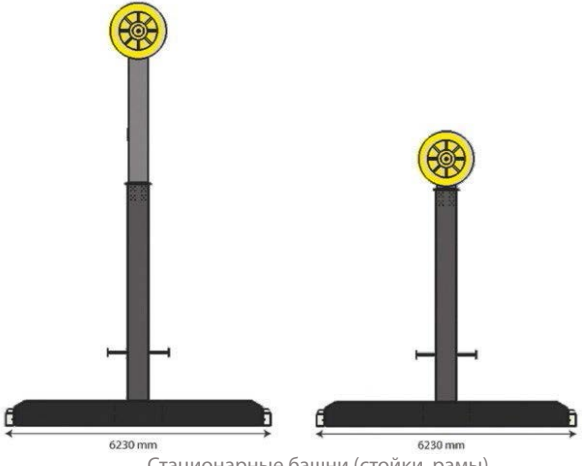

Стационарные башни (стойки, рамы)

Модель FR 3525 - это не стандартная установка или обычный кантователь. С помощью одной передвижной башни вы можете настроить размеры кантователя на длину обрабатываемых деталей.

Избавьте себя от ненужных проблем!

Кантователь FastRotator – быстрое, функциональное и самое лучшее решение для вашего производства.

FR 2012

Собственный вес (1 пара) 6.400 кг

Спецификация	
Грузоподъемность	**12 тонн/пара**
Скорость вращения	30 сек. / 90 °
Напряжение питания	400 В
Потребляемая мощность	15 кВт
Гидравлическое масло / Объем	ISO VG46 60 литров
Пульт дистанционного управления	опционально

мм

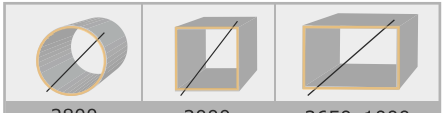

2800	2000	2650x1000

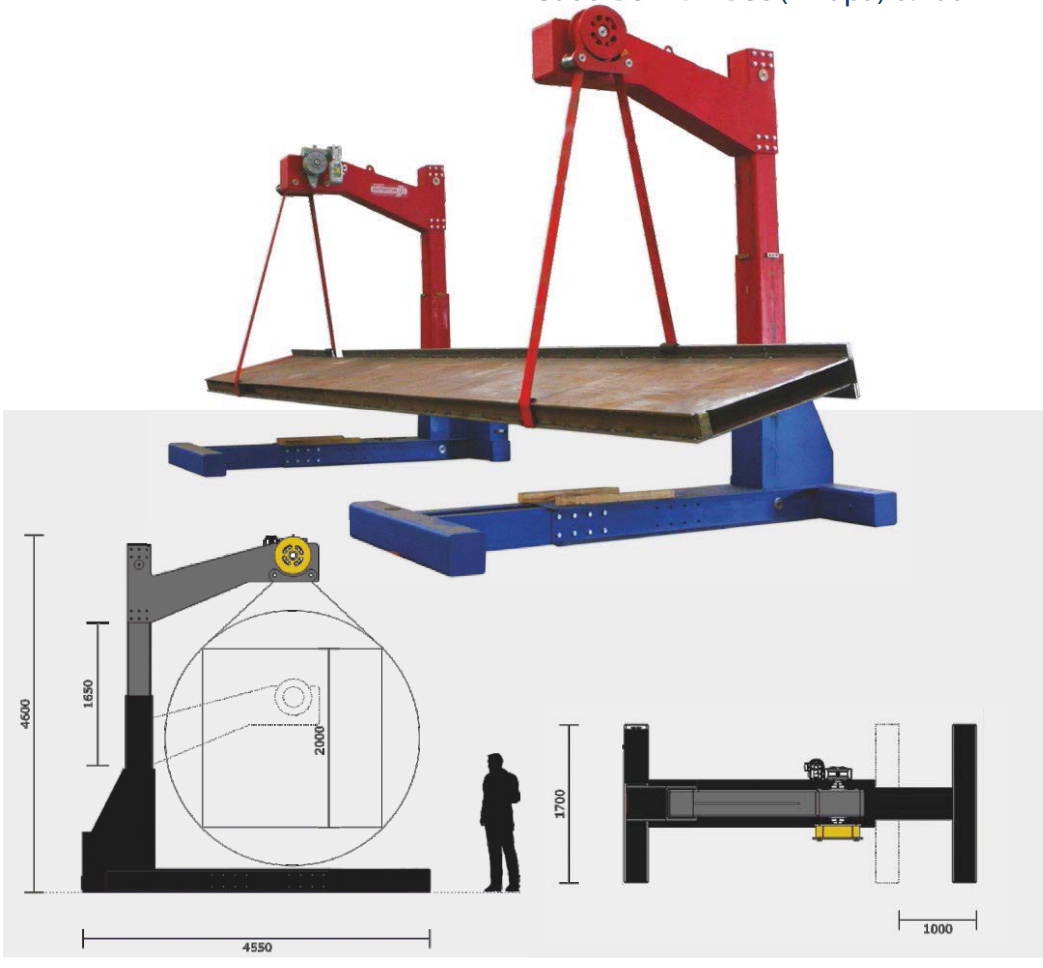

Собственный вес (1 пара) 15.650 кг

FR 2520

мм

3500	2500	3200x1500

Спецификация	
Грузоподъемность	**20 тонн/пара**
Скорость вращения	30 сек. / 90 °
Напряжение питания	400 В
Потребляемая мощность	15 кВт
Гидравлическое масло / Объем	ISO VG46 60 литров
Пульт дистанционного управления	опционально

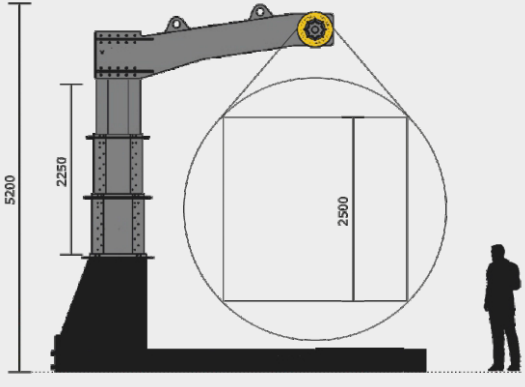

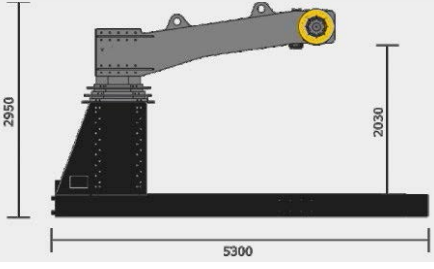

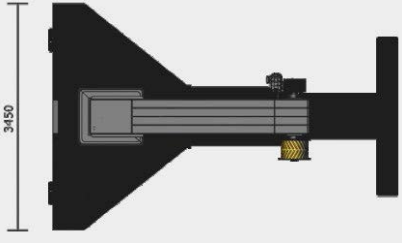

FR 604 - стр. 2

FR 1004 - стр. 3

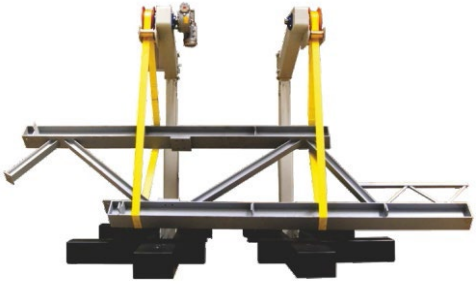

FR 1508 - стр. 4

FR 2012 - стр. 7

FR 2520 - стр. 8

FR 3525 - стр. 5

FAST ROTATOR®

PATENTED

www.fastrotator.ru

Представитель в России - ООО «СибВест» • Москва (495) 665-51-08 • Новосибирск, (383) 200-07-66 • E-mail: info@fastrotator.ru