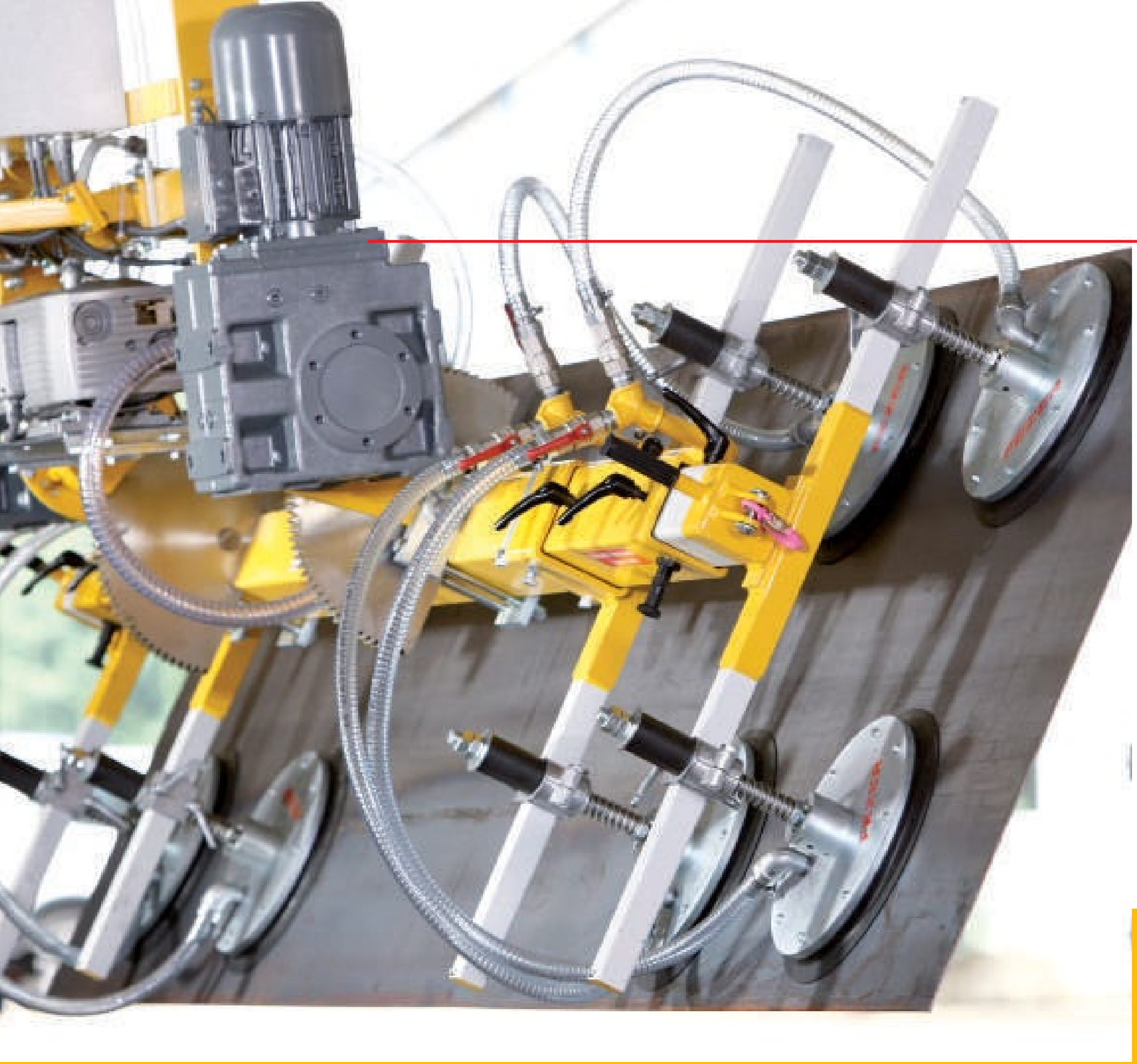

FEZER
Simply move more.

## Вакуумные грузозахватные системы

Вакуумные грузозахватные устройства от FEZER вызывают огромный интерес у покупателей благодаря простоте управления и высочайшей безопасности при эксплуатации на производстве, а также за счет прочности своей конструкции и большому сроку службы.

Применение вакуумного грузозахватного оборудования FEZER позволяет значительно поднять производительность труда на рабочем участке, снижает физические нагрузки на рабочий персонал, сохраняя при этом высокий уровень безопасности производственного процесса.

Сделанные Вами сегодня инвестиции в оборудование FEZER уже завтра дадут ощутимую отдачу в виде резкого роста эффективности производства и заметного снижения непроизводительных затрат, связанных с травматизмом и профессиональными заболеваниями.


Введение ..... 24-29
VacuBoy ..... 30-45
VacuGiant ..... 46-55
VacuCoil ..... 56-63
VacuWood ..... 64-69
VacuPoro ..... 64-69

## Вакуумное грузозахватное оборудование

### Введение

### Область применения

Для работы с различными материалами и решения разнообразных технических задач FEZER разработал свои специальные модели вакуумных грузозахватных устройств. Применение вакуумной технологии позволяет не только быстро и надежно захватить деталь или заготовку, но и гарантируют их безопасную транспортировку. Данные достоинства обеспечивают широкое применение вакуумных грузозахватных устройств в различных сферах деятельности человека:

- Работа со стальными, алюминиевыми, стеклянными и пластиковыми плитами.
- Обработка катушек, бобин и рулонов.
- Захват бревен, пиломатериала, а также ДСП и МДФ плит.
- Работа в составе автоматизированных обрабатывающих центров.
- Работа в составе складских комплексов: загрузка – выгрузка материалов.
- Автомобиле-, самолето-, судо-, ракетостроение, энергетика и многое другое.

### Уникальная концепция безопасности

Абсолютно надежные и безопасные вакуумные грузозахватные установки FEZER спроектированы и изготовлены в соответствии с требованиями DIN EN 13155.
Применяемые в конструкции установок вакуумные ресиверы и электронные системы безопасности обеспечивают высочайшую безопасность применения оборудования даже в случаях сбоя электропитания.
Во всех вакуумных грузозахватных установках FEZER присутствует функция «контроля главного выключателя», предотвращающая захват груза на «остаточном» вакууме при положении «выкл.» главного выключателя установки.
Реализация данной функции устанавливает новый стандарт безопасности в эксплуатации вакуумных грузозахватных устройств.

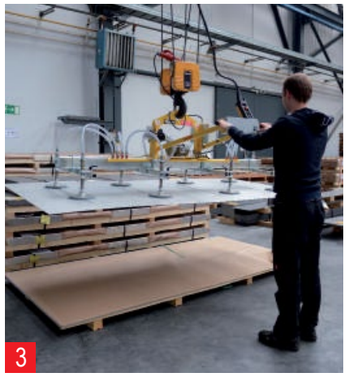

VacuBoy в работе:

1 Загрузка центра лазерной резки с помощью VacuBoy.

2 Транспортировка стальных листов с помощью VacuBoyMini с независимым аккумуляторным питанием.

3 VacuBoy выполняет сортировку стальных листов.

4 VacuBoy VB-180E выполняет переворот на 180° мебельной панели.

FEZER
Simply move more.

## Базовая комплектация

Вакуумные грузозахватные установки FEZER приятно удивляют своей эргономичностью и широким ассортиментом опций. Мы можем легко подобрать наиболее подходящую модель оборудования или «донастроить» ее с помощью существующих опционов в полном соответствии с особенностями производственного процесса или пожеланиями Заказчика.
Уже в базовой комплектации включены узлы, обеспечивающие высокий уровень удобства и безопасности эксплуатации оборудования.

**Безопасность:**

- Функция «контроль главного выкл.» для установок с ручным управлением вакуумом.
- Вакуумный ресивер большого объема интегрирован в несущую балку.
- Обратный вакуумный клапан между генератором вакуума и вакуумной магистралью
- Управление вакуумом при помощи ручного вакуумного клапана с «защелкой».
- Вакуумметр с зелено-красной шкалой для отображения рабочего уровня вакуума.
- Система безопасности, подающая звуковой сигнал при падении вакуума ниже и установленного значения или сбое в электропитании установки.
- Воздушный фильтр на всасывании для защиты оборудования от попадания посторонних предметов.

**Эргономичность:**

- Кнопка аварийной остановки с блокировкой на установках с электроприводом поворота (90°), переворота (180°) или вращения груза.
- Большой ассортимент вакуумных пластин для работы с гладкими, шероховатыми или структурированными поверхностями.
- Специальный узел подвески вакуумной пластины, обеспечивающий ее адаптацию к форме поверхности груза.

Цифровой выключатель вакуума

Система безопасности подает звуковой сигнал при падении вакуума и т.д.

Стрелочный вакуумметр отображает величину вакуума в системе

Обратный клапан предотвращает утечку вакуума при остановке насоса

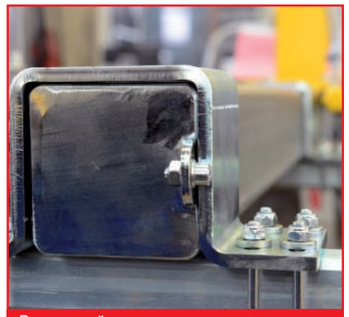
Вакуумный ресивер повышает быстродействие вакуумной системы

Ручное управление вакуумом с помощью скользящего клапана с «защелкой»

Воздушный фильтр на всасывании со сменным фильтр-картриджем

Кнопочный пульт на траверсе с электроуправлением функциями

Вакуумпластина на спец.кронштейне обеспе-чивающем перемещение вдоль несущей балки

Кронштейн с фиксатором для крепления поперечной балки

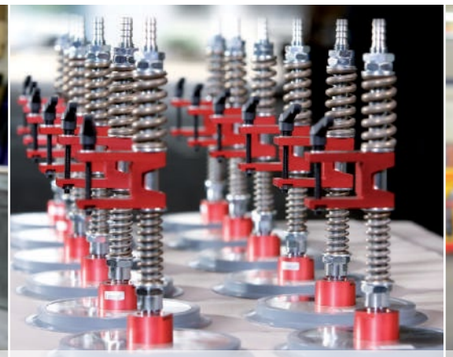
Разнообразные вакуумные пластины для работы с различными поверхностями

Надежные и практичные вакуумные насосы

## Опции

Для расширения возможностей, повышения удобства и безопасности применения вакуумных установок нашим клиентам доступен широкий выбор дополнительного оборудования:

**Безопасность:**

- Для работы на участках с высоким уровнем шума или для траверс большого размера предлагается комплект оптической индикации работы траверсы с плафонами зеленого и красного цвета («готовность к работе» и «сбой в работе») и подачей звукового сигнала при сбое электропитания.
- Парковочный стенд для хранения траверсы в перерывах в работе.

**Эргономичность:**

- Управление вакуумом и функциями траверсы посредством электричества с помощью кнопок расположенных на пульте управления траверсой.
- Автоматическое переключение из режима «захват» в режим «освобождение» груза.
- Универсальная подставка с фиксирующей лентой для крепления пульта управления несущим краном.
- Управление работой несущего крана с пульта управления траверсой.
- Цифровой вакуумный переключатель для управления работой вакуумного насоса с целью экономии его ресурса и снижения уровня шума.

**Дополнительные возможности:**

- Сепаратор влаги для применения на установках струйной резки или при работе с влажными поверхностями.
- Регулировка угла наклона ручки управления траверсой.
- Аккумуляторный блок питания с зарядным устройством для энергоснабжения автономной траверсы.
- Специальная система безопасности для оборудования, работающего от источника сжатого воздуха.

Система безопасности с оптическим и акустическим отображением режимов

Электромагнитный клапан управления вакуумом

Автоматическое переключение из режима «захват» в режим «освобождение»

Универсальная подставка для крепления пульта управления

Управление работой несущего крана с пульта управления траверсой

Парковочный стенд для безопасного хранения траверсы и вакуумпластин

Цифровой вакуумный переключатель для управления работой вакуумного насоса

Сепаратор влаги для применения на установках струйной резки, работе с влажными поверхностями

Регулировка угла наклона ручки управления траверсой

Шаровые запорные вентили для индивидуального управления работой вакуумных пластин

VacuBoyMini с питанием от пневматического эжектора и специальной системой безопасности

VacuBoyMini с автономным питанием от блока аккумуляторов

FEZER
Simply move more.

## VacuBoy

Стандартные вакуумные грузозахватные траверсы для работы с плоскими материалами с плотной гладкой или структурированной поверхностью и весом до 2000 кг.

В зависимости от требований заказчика мы можем предложить как классические траверсы для работы в горизонтальном положении, так и траверсы с поворотом груза вокруг горизонтальной оси на 90° и переворотом на 180° , а также специальные модели для решения индивидуальных технологических задач.

VacuBoy ..... 32-33
VacuBoy90E ..... 34-35
VacuBoy180E ..... 36-37
VacuBoyMini ..... 38-39
VacuBoyVario ..... 40-41
VacuBoyAkku ..... 42-43
Применение ..... 44-45

## Вакуумное грузозахватное оборудование

VacuBoy VB

### Перемещение груза весом до 2.000 кг в горизонтальном положении

Траверсы серии VacuBoy VB являются идеальным решением для задачи перемещения плоских плотных материалов в горизонтальной плоскости.

Прочность конструкции, легкая настройка под меняющиеся размеры груза и эргономичность управления делают их практически универсальным инструментом для обеспечения технологических процессов

- Загрузка комплексов лазерной, плазменной и струйной резки.
- Обслуживание вырубных и гибочных центров.
- Складирование листовых материалов.
- Транспортировка барабанов и тяжелых канистр.
- Захват листов стекла, пластика и стеклопакетов.
- Перемещение заготовок из природного камня и бетона.

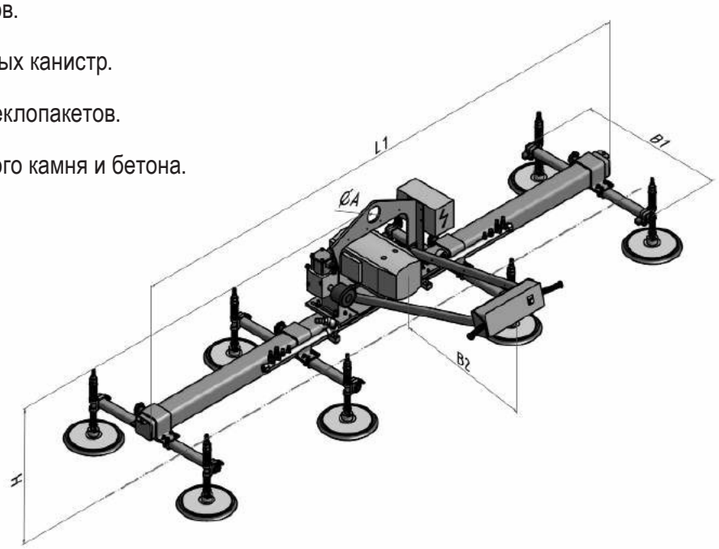

| Г/п. (кг) | Тип | Габариты груза макс. (мм) | Габариты груза мин. (мм) | Насос | Количество вакуумных пластин | L1 (мм) | B1 (мм) | B2 (мм) | H (мм) | A (м) | Свой вес (кг) |
|---|---|---|---|---|---|---|---|---|---|---|---|
| 125 | VB 80 | 4.000 x 2.000 | 600 x 400 | T 4.8 | 4 ... 6 | 1.800 | 800 | 650 | 470 | 80 | 40 ... 50 |
| 250 | VB 80 | 4.000 x 2.000 | 600 x 400 | T 4.8 | 4 ... 8 | 1.800 | 800 | 650 | 470 | 80 | 45 ... 55 |
| 500 | VB 80 | 4.000 x 2.000 | 600 x 400 | T 4.8 | 4 ... 8 | 1.800 | 800 | 650 | 470 | 80 | 50 ... 70 |
| 750 | VB 100 | 4.000 x 2.000 | 1.000 x 600 | T 4.8 | 4 ... 8 | 2.400 | 800 | 650 | 470 | 80 | 60 ... 80 |
| 1.000 | VB 100 | 4.000 x 2.000 | 1.000 x 600 | T 4.8 | 4 ...10 | 2.400 | 800 | 650 | 570 | 80 | 80 ... 100 |
| 1.250 | VB 100 | 4.000 x 2.000 | 1.000 x 600 | T 4.16 | 6 ...12 | 2.400 | 800 | 650 | 570 | 80 | 120 ... 180 |
| 1.500 | VB 100 | 4.000 x 2.000 | 1.000 x 600 | T 4.16 | 6 ...12 | 2.400 | 1.200 | 900 | 570 | 80 | 180 ... 220 |
| 1.750 | VB 100 | 4.000 x 2.000 | 1.000 x 600 | T 4.16 | 8 ... 14 | 2.400 | 1.200 | 900 | 570 | 80 | 200 ... 240 |
| 2.000 | VB 100 | 4.000 x 2.000 | 1.000 x 600 | T 4.16 | 8 ... 14 | 3.000 | 1.200 | 900 | 570 | 80 | 240 ... 300 |

VacuBoy VB в работе:

1 VacuBoy удерживает стальную пластину весом до 2.000 кг.

2 VacuBoy складирует стальные листы.

3 VacuBoy на подвесной крановой системе обеспечивает работу станка плазменной резки.

4 Траверса на консольном кране выполняет загрузку центра лазерной резки.

## Вакуумное грузозахватное оборудование

VacuBoy VB-90E

### Поворот груза на 90°, грузоподъемность до 1.500 кг

Траверсы серии VacuBoy VB-90E могут выполнять поворот захваченного груза на 90° вокруг горизонтальной оси. Поворот груза выполняется с помощью  злектроцилиндров или мотор-редукторов. Захваченный груз легко и непрерывно поворачивается на угол до 90°, поворот может быть остановлен в любой момент. Полное время поворота составляет 15 – 20 секунд.

Управление работой траверсы осуществляется с помощью кнопок на пульте управления, установленном на рукоятке управления траверсой.

По отдельному запросу Клиента можно совместить управление траверсой и несущим краном в одном кнопочном пульте управления. Также нашим Клиентам доступно радиоуправление работой траверсы с большим радиусом действия.

- Подача листовых заготовок в машины с вертикальной загрузкой.
- Монтаж стеновых сэндвичпанелей.
- Перемещение и складирование стеклопакетов и оконных рам.
- Монтаж обшивки фургонов, бытовок, вагонов и т.п.
- Загрузка/выгрузка вертикально установленных заготовок на стапелях хранения.

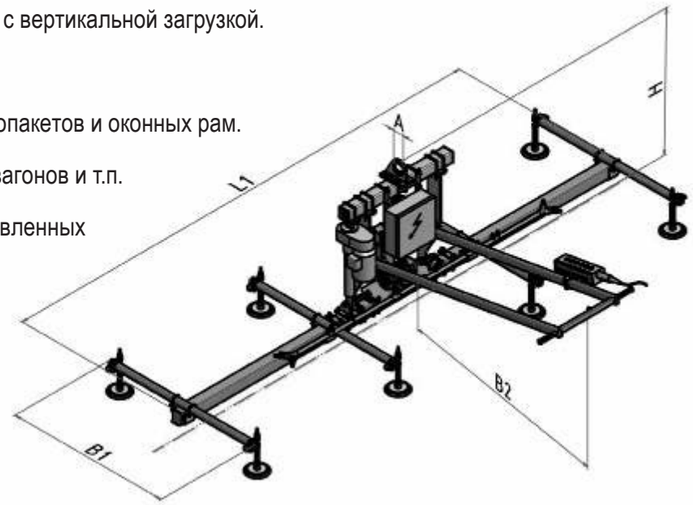


| Г/п. (кг) | Тип | Габариты груза макс. (мм) | Габариты груза мин. (мм) | Насос | Количество вакуумных пластин | L1 (мм) | B1 (мм) | B2 (мм) | H (мм) | A (мм) | Свой вес (кг) |
|---|---|---|---|---|---|---|---|---|---|---|---|
| 125 | VB 80-90 | 4.000 x 2.000 | 1.000 x 400 | T 4.8 | 4 ... 8 | 1.800 | 800 | 650 | 1.050 | 80 | 60 ... 80 |
| 250 | VB 80-90 | 4.000 x 2.000 | 1.000 x 400 | T 4.8 | 4 ... 8 | 1.800 | 800 | 650 | 1.050 | 80 | 70 ... 90 |
| 500 | VB 80-90 | 4.000 x 2.000 | 1.000 x 600 | T 4.8 | 4 ... 12 | 2.400 | 800 | 650 | 1.050 | 80 | 80 ... 110 |
| 750 | VB 100-90 | 4.000 x 2.000 | 1.000 x 600 | T 4.8 | 8 ... 16 | 2.400 | 800 | 650 | 1.050 | 100 | 140 ... 160 |
| 1.000 | VB 100-90 | 4.000 x 2.000 | 1.000 x 600 | T 4.8 | 8 ... 16 | 2.400 | 800 | 650 | 1.050 | 100 | 150 ... 170 |
| 1.250 | VB 100-90 | 4.000 x 2.000 | 1.000 x 600 | T 4.16 | 10 ... 20 | 3.000 | 1.200 | 900 | 1.050 | 100 | 300 ... 350 |
| 1.500 | VB 100-90 | 4.000 x 2.000 | 1.000 x 600 | T 4.16 | 10 ... 20 | 3.000 | 1.200 | 900 | 1.050 | 100 | 320 ... 370 |

1

2

3

4

VacuBoy VB-90E в работе:

1 Поворот на 90° стальных панелей большого размера.

2 Установка боковой панели на автофургон.

3 Перемещение листа стекла общим весом до 500 кг.

4 Выгрузка стального листа длиной 8.000 мм со складского стеллажа.

## Вакуумное грузозахватное оборудование

VacuBoy VB-180E

### Поворот груза на 180°, грузоподъемность до 1.000 кг

Траверсы серии VacuBoy VB-180E могут выполнять переворот захваченного груза на 180° вокруг горизонтальной оси. Переворот груза выполняется с помощью специальных мощных и надежных мотор-редукторов. Захваченный груз легко и непрерывно поворачивается на угол до 180°, движение груза может быть остановлено в любой момент. Полное время переворота составляет 30 – 45 секунд.

Управление работой траверсы осуществляется с помощью кнопок на пульте управления, установленном на рукоятке управления траверсой.

По отдельному запросу Клиента можно совместить управление траверсой и несущим краном в одном кнопочном пульте управления. Также нашим Клиентам доступно радиоуправление работой траверсы с большим радиусом действия.

- Загрузка обрабатывающих центров.
- Переворот детали при необходимости обработки с двух сторон.
- Контроль состояния обеих сторон листового материала.
- Монтаж обшивки фургонов, бытовок, вагонов и т.п.

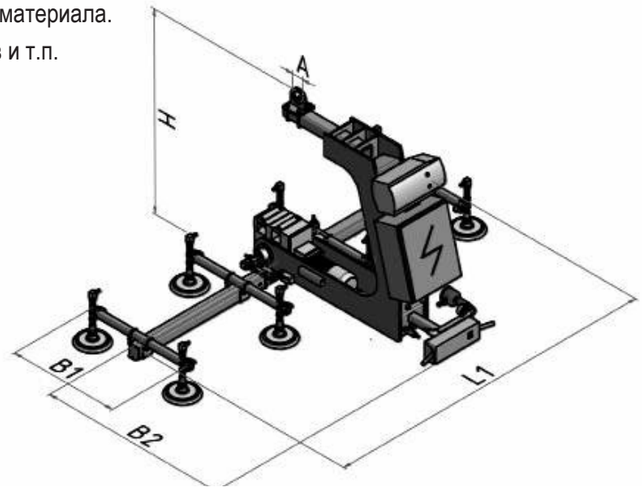


| Г/п. (кг) | Тип | Габариты груза макс. (мм) | Габариты груза мин. (мм) | Насос | Количество вакуумных пластин | L1 (мм) | B1 (мм) | B2 (мм) | H (мм) | A (мм) | Свой вес (кг) |
|---|---|---|---|---|---|---|---|---|---|---|---|
| 125 | VB 80-180 | 2.000 x 1.000 | 600x400 | T 4.8 | 4 ... 8 | 1.800 | 800 | 1.200 | 850 | 80 | 180 ... 220 |
| 250 | VB 80-180 | 2.000 x 1.000 | 600x400 | T 4.8 | 4 ... 8 | 1.800 | 800 | 1.200 | 850 | 80 | 180 ... 230 |
| 500 | VB 80-180 | 4.000 x 2.000 | 1.000x600 | T 4.8 | 4 ... 12 | 2.400 | 1.200 | 1.500 | 1.500 | 100 | 250 ... 300 |
| 750 | VB 80-180 | 4.000 x 2.000 | 1.000x600 | T 4.8 | 8 ... 16 | 2.400 | 1.200 | 1.500 | 1.500 | 100 | 300 ... 330 |
| 1.000 | VB 100-180 | 4.000 x 2.000 | 1.000x600 | T 4.8 | 8 ... 16 | 2.400 | 1.200 | 1.500 | 1.500 | 100 | 330 ... 360 |

VacuBoy VB-180E в работе:

1. Переворот стальных листов общим весом до 500 кг.
2. Контроль поверхностей стального листа весом 750 кг.
3. Захват боковых элементов (панелей) на линии по сборке автофургонов.
4. Поворот листа ламинированного ДСП на 180°.

## Вакуумное грузозахватное оборудование

VacuBoyMini VBM

### Легкая серия грузоподъемностью до 500 кг

VacuBoyMini, благодаря своей компактности и высокой грузоподъемности, идеально подходит для работы с прочными грузами относительно небольшого размера.
На VacuBoyMini может устанавливаться либо одна вакуумная пластина большого диапазона размеров, либо мини траверса для установки нескольких вакуумных пластин.

Доступное Клиенту разнообразие комплектаций легко позволяет подобрать модель под конкретную техническую задачу. Наличие встроенного вакуумного ресивера повышает безопасность применения установки

Кроме того, устройство может комплектоваться системой быстрой смены вакуумных пластин, что значительно повышает гибкость применения оборудования в различных технологических процессах.

- Загрузка станков с ЧПУ.
- Захват и перемещение бочек и ящиков.
- Обработка листового стекла и стеклопакетов.
- И многое другое.

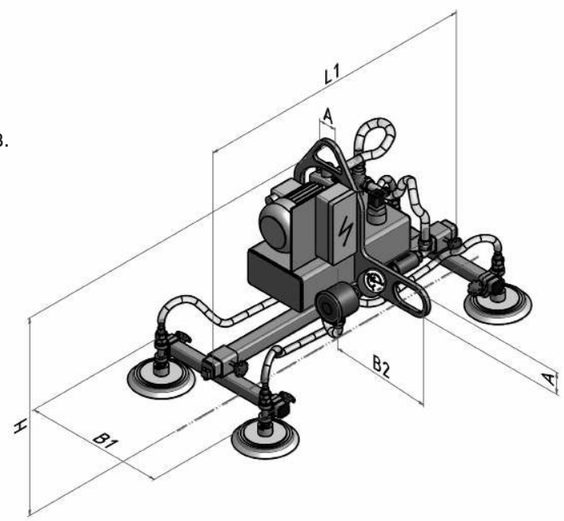

1

2

3

4

| Г/п. (кг) | Тип | Габариты груза макс. (мм) | Габариты груза мин. (мм) | Насос | Количество вакуумных пластин | L1 (мм) | B1 (мм) | B2 (мм) | H (мм) | A (мм) | Свой вес (кг) |
|---|---|---|---|---|---|---|---|---|---|---|---|
| 125 | VBM-1 | 2.500 x 1.250 | 400 x 400 | T 4.8 | 1 | 250 | 250 | 270 | 450 | 60 | 20 |
| 125 | VBM-2/4 | 2.500 x 1.250 | 1.000 x 400 | T 4.8 | 2 ... 4 | 1.200 | 400 | 270 | 550 | 60 | 25 ... 30 |
| 250 | VBM-1 | 2.500 x 1.250 | 400 x 400 | T 4.8 | 1 | 250 | 250 | 270 | 450 | 60 | 22 |
| 250 | VBM-2/4 | 2.500 x 1.250 | 1.000 x 400 | T 4.8 | 2 ... 4 | 1.200 | 400 | 270 | 550 | 60 | 27 ... 32 |
| 500 | VBM-1 | 2.500 x 1.250 | 400 x 400 | T 4.8 | 1 | 250 | 250 | 270 | 450 | 60 | 30 |
| 500 | VBM-2/4 | 2.500 x 1.250 | 1.000 x 400 | T 4.16 | 2 ... 4 | 1.200 | 400 | 270 | 550 | 60 | 30 ... 35 |

VacuBoyMini в работе:

1. VBM с вакуумной пластиной большого диаметра перемещает алюминиевый блок весом 250 кг
2. VBM с мини-траверсой на 4 вакуумные пластины выполняет транспортировку стальных листов.
3. VBM с одной вакуумной пластиной захватывает алюминиевую пластину весом 150 кг.
4. VBM с питанием от пневматического эжектора и специальной системой безопасности выполняет транспортировку металлических бочек.

## Вакуумное грузозахватное оборудование

VacuBoyVario VBV

### Универсальная серия грузоподъемностью до 500 кг

В модельной линейке вакуумного грузозахватного оборудования FEZER серия VacuBoyVario является самой универсальной по возможностям своего применения:

1) Груз может захватываться в одной, двух, трех и более точках.
2) Конструкция позволяет независимо отключать любые вакуумные пластины.
3) Груз может перемещаться в горизонтальном, вертикальном положении и практически под любым углом к горизонту.
4) Подвеска вакуумной пластины перемещается вдоль по несущей балке – оператор может легко регулировать расстояние между пластинами.
5) Большая длина тросов подвески и их гибкость позволяют легко адаптироваться к меняющимся размерам груза.
6) Наличие встроенного вакуумного ресивера повышает безопасность применения установки.
7) Наличие гибкой тросовой подвески и незначительная собственная ширина установки позволяет применять ее в условиях стесненного рабочего пространства.

Оператору установки нужно только выбрать количество вакуумных пластин и правильно определить центр тяжести захватываемого груза.

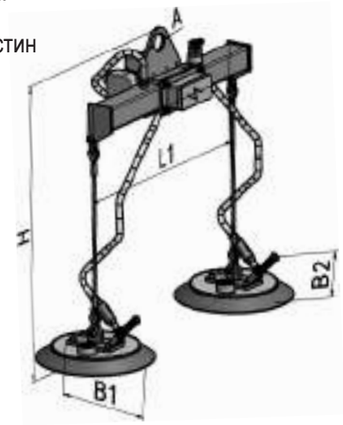


- Захват груза в вертикальном и горизонтальном положении.
- Монтаж стеклянных, пластиковых, металлических панелей и элементов.
- Захват сэндвич-панелей большого размера.
- Обработка грузов со сложной формой поверхности.
- И многое другое.

| Г/п. гор. / верт. (кг) | Тип | Габариты груза макс. (мм) | Габариты груза мин. (мм) | Насос | Количество вакуумных пластин | L1 (мм) | B1 (мм) | B2 (мм) | H (мм) | A (мм) | Свой вес (кг) |
|---|---|---|---|---|---|---|---|---|---|---|---|
| 125/75 | VB 100-2 | 2.500 x 1.250 | 400 x 800 | T 4.8 | 2 | 800 | 125 | 150 | 800 | 60 | 40 ... 45 |
| 250/125 | VB 100-2 | 3.000 x 2.000 | 600 x 1.200 | T 4.8 | 2 | 800 | 220 | 150 | 800 | 60 | 50 ... 55 |
| 500/250 | VB 100-2 | 3.000 x 2.000 | 600 x 1.200 | T 4.8 | 2 | 800 | 290 | 150 | 800 | 60 | 60 ... 70 |

VacuBoyVario в работе:

1 Перемещение стальных листов весом около 200 кг.

2 VacuBoyVario выполняет захват пластикового обтекателя самолета.

3 Перемещение шкафа управления на линии сборки.

4 Транспортировка стального бака весом 150 кг.

## Вакуумное грузозахватное оборудование

VacuBoyAkku VB-Akku

### Автономная работа! Захват грузов весом до 500 кг

Если при выполнении работ на производственной площадке Вам мешают провода, обеспечивающие подачу электропитания или Вам необходимо много маневрировать с вакуумным грузозахватным устройством, то лучшим решением для вас будет применение установок сери VacuBoyAkku.

Применение аккумуляторного блока в комплекте с зарядным устройством позволяет отказаться от проводов подачи электричества, при этом сохраняя все стандарты безопасности и обеспечивая возможность круглосуточной работы оборудования.

В стандартной комплектации установки оснащены цифровым вакуумным переключателем, управляющим работой вакуумного насоса и обеспечивающим рациональный расход энергии аккумуляторов. Управление вакуумом осуществляется с помощью ручного скользящего вакуумного клапана с защелкой.

- Для выработки вакуума применяются вакуумные насосы с питанием от постоянного напряжения 24В
- Емкость применяемых аккумуляторов обеспечивает не менее 150 циклов захвата груза.
- Круглосуточная работоспособность обеспечена применением быстрозаменяемых аккумуляторов.
- Для некоторых моделей доступны функции электрического привода поворота/переворота и вращения груза.
- Широкий ассортимент электронных устройств контроля вакуума и автоматизации управления работой установки позволяет легко настроить ее возможности под требования Клиента.

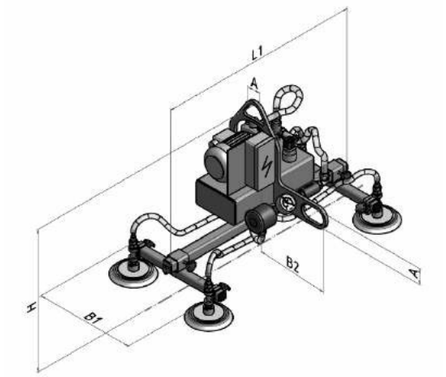


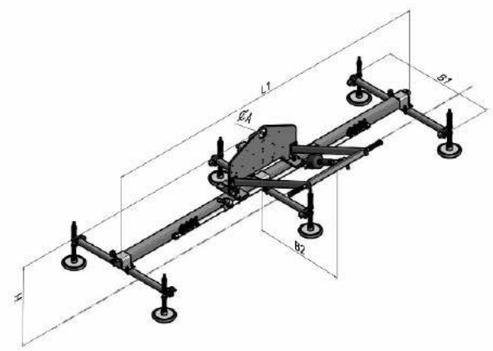


| Г/п. (кг) | Тип | Габариты груза макс. (мм) | Габариты груза мин. (мм) | Насос | Количество вакуумных пластин | L1 (мм) | B1 (мм) | B2 (мм) | H (мм) | A (мм) | Свой вес (кг) |
|---|---|---|---|---|---|---|---|---|---|---|---|
| 125 | VBM-1/2/4 | 2.500 x 1.250 | 400 x 400 | T 4.2 | 1 ... 4 | 250 | 250 | 270 | 450 | 60 | 20 ... 30 |
| 125 | VB 80 | 4.000 x 2.000 | 600 x 400 | T 4.2 | 4 ... 6 | 1.800 | 800 | 650 | 470 | 80 | 40 ... 50 |
| 125 | VBM-2/4 | 2.500 x 1.250 | 1.000 x 400 | T 4.2 | 1 ... 4 | 1.200 | 400 | 270 | 550 | 60 | 25 ... 30 |
| 250 | VB 80 | 4.000 x 2.000 | 600 x 400 | T 4.2 | 4 ... 8 | 1.800 | 800 | 650 | 470 | 80 | 45 ... 55 |
| 500 | VBM-1/2/4 | 2.500 x 1.250 | 1.000 x 400 | T 4.2 | 1 ... 4 | 1.200 | 400 | 270 | 550 | 60 | 30 ... 35 |
| 500 | VB 80 | 4.000 x 2.000 | 600 x 400 | T 4.2 | 4 ... 8 | 1.800 | 800 | 650 | 470 | 80 | 50 ... 70 |

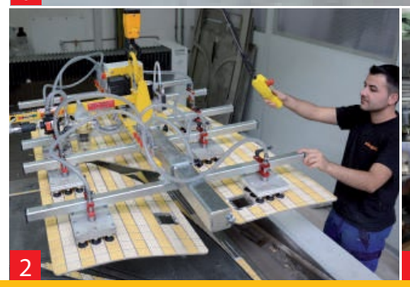

VacuBoy VB-Akku в работе:

1 Загрузка стальных листов в центр лазерной резки.

2 Загрузка керамических панелей в установку гидравлической резки.

3 Транспортировка алюминиевого блока весом в 250 кг.

4 Захват стального листа при помощи VacuBoyMini с аккумуляторным питанием.

VacuBoy с 28-ю вакуумными пластинами выполняет загрузку стального листа в центр лазерной резки.

Траверса спецконструкции выполняет перемещение крыши кемпера. Захват груза сверху вакуумными пластинами и поддержка снизу с помощью лап с механическим приводом.

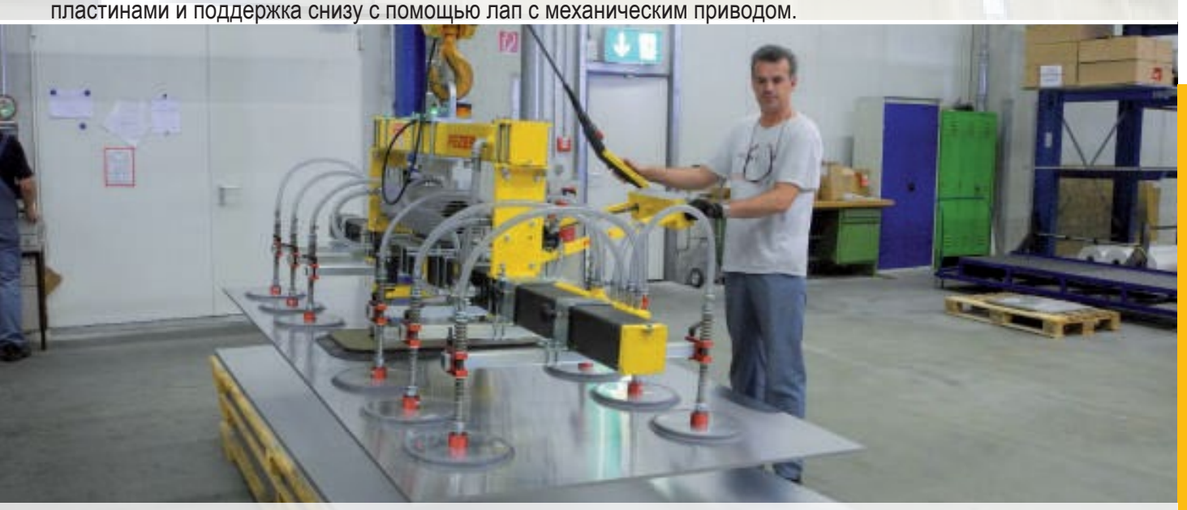

VacuBoy грузоподъемностью 2000 кг выполняет складирование стальных листов.

VacuBoy в работе:

1 VacuBoyMini, установленный на вилочном погрузчике, выполнят одновременное перемещение 4-х бочек.

2 VacuBoy VB-90E с функцией поворота на 90° работает с сэндвич-панелями.

3 VacuBoyMini с независимым питанием от аккумулятора выполняет захват алюминиевого блока.

4 Установка передней облицовки кабины автомобиля при помощи специальной модели вакуумной грузозахватной траверсы VacuBoy.

FEZER
Simply move more.

## VacuGiant

Вакуумные траверсы для производств где требуются надежные высококачественные вакуумные системы для перемещения разнообразных грузов весом от 2.000 кг и более.

Вакуумные траверсы серии VacuGiant с легкостью захватывает и транспортирует металлические листы и плиты (в том числе с окалиной), пористые материалы, стальные и бетонные блоки и другие особо тяжелые грузы.

Технические характеристики данных вакуумных грузозахватных устройств подбираются индивидуально под задачи заказчика и зависят от длины подвесных, продольных и поперечных фиксаторов.

VacuGiant VG ..... 48-49

VacuGiant VG-90E ..... 50-51

VacuGiant VG-180E ..... 52-53

Применение ..... 54-55

## Вакуумное грузозахватное оборудование

VacuGiant VG

### Перемещение в горизонтальном положении груза весом до 40.000 кг

Появление на рынке вакуумных траверс серии VacuGiant принципиально изменило подход к транспортировке большеразмерных грузов больших размеров.

Простая, но тщательно проработанная конструкция в сочетании с разнообразнейшими системами контроля вакуума и автоматизации рабочего процесса гарантируют простой и абсолютно надежный захват металлических листов длиной до 30 метров, шириной свыше 4 метров и весом до 40 тонн и более.

- Высоконадежное перемещение стальных и алюминиевых листов и слябов.
- Складирование листовых материалов.
- Авиа- и ракетостроение.
- Кораблестроение.
- Машиностроение.

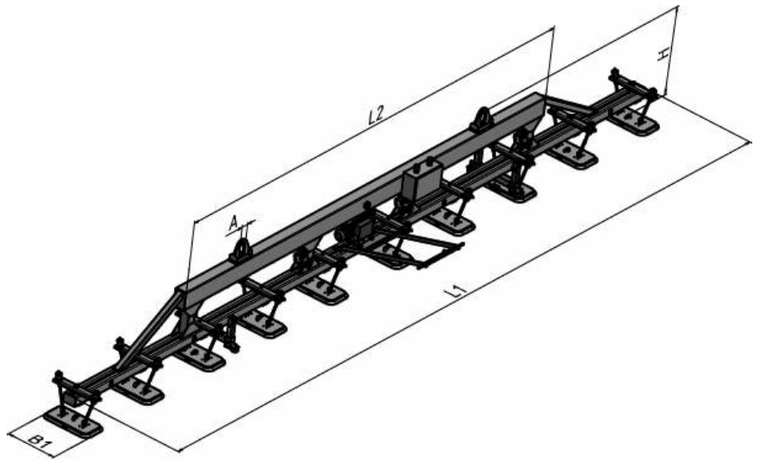

| Г/п. (кг) | Тип | Габариты груза Длина (м) | Ширина (м) | Толщина (мм) | Количество вакуумных пластин | Насос | L1 (м) | L2 (м) | B1 (м) | H (м) | A (мм) | Свой вес (тонн) |
|---|---|---|---|---|---|---|---|---|---|---|---|---|
| 2.500 | VG- | 4 ... 20 | 0,5 ... 3 | > 2 | 2 ... 6 | 016 | 3 ... 18 | 1 ... 10 | 0,9 ... 2,2 | 0,8 ... 1,4 | 120 | 0,4 ... 0,5 |
| 5.000 | VG- | 4 ... 20 | 0,5 ... 3 | > 2 | 4 ... 10 | 025 | 3 ... 18 | 1 ... 10 | 0,9 ... 2,2 | 0,8 ... 1,4 | 120 | 0,7 ... 0,8 |
| 7.500 | VG- | 4 ... 20 | 0,5 ... 3 | > 2 | 6 ... 12 | 040 | 3 ... 18 | 1 ... 10 | 0,9 ... 2,2 | 0,8 ... 1,4 | 120 | 1,0 ... 1,2 |
| 10.000 | VG- | 4 ... 20 | 0,5 ... 3 | > 2 | 8 ... 16 | 040 | 3 ... 18 | 1 ... 10 | 0,9 ... 2,2 | 0,8 ... 1,4 | 120 | 1,4 ... 1,6 |
| 15.000 | VG- | 8 ... 30 | 1,0 ... 4.5 | > 3 | 12 ... 24 | 063 | 6 ... 26 | 6 ... 16 | 0,9 ... 3,4 | 1,2 ... 2,6 | 160 | 2,0 ... 2,6 |
| 20.000 | VG- | 8 ... 30 | 1,0 ... 4.5 | > 3 | 16 ... 32 | 063 | 6 ... 26 | 6 ... 16 | 0,9 ... 3,4 | 1,2 ... 2,6 | 160 | 2,6 ... 3,2 |
| 25.000 | VG- | 8 ... 30 | 1,0 ... 4.5 | > 3 | 20 ... 40 | 0100 | 6 ... 26 | 6 ... 16 | 0,9 ... 3,4 | 1,2 ... 2,6 | 160 | 3,2 ... 3,8 |
| 30.000 | VG- | 8 ... 30 | 1,0 ... 4.5 | > 3 | 24 ... 48 | 0100 | 6 ... 26 | 6 ... 16 | 0,9 ... 3,4 | 1,2 ... 2,6 | 160 | 3,8 ... 4,4 |
| 35.000 | VG- | 8 ... 30 | 1,0 ... 4.5 | > 3 | 28 ... 56 | 0160 | 6 ... 26 | 6 ... 16 | 0,9 ... 3,4 | 1,2 ... 2,6 | 160 | 4,4 ... 5,0 |
| 40.000 | VG- | 8 ... 30 | 1,0 ... 4.5 | > 3 | 32 ... 64 | 0160 | 6 ... 26 | 6 ... 16 | 0,9 ... 3,4 | 1,2 ... 2,6 | 160 | 5,0 ... 5,6 |

VacuGiant VG в работе:

1. Захват стального листа весом 8.000 кг.
2. Перемещение алюминиевых блоков весом 4.000 кг с помощью VacuGiant.
3. Захват стальных листов большого размера и весом 12.000 кг.
4. Перемещение алюминиевых листов длиной 12 м и весом 8.000 кг.

## Вакуумное грузозахватное оборудование

VacuGiant VG-90E

### Поворот груза весом до 15.000 кг

В рамках различных технологических процессов может присутствовать необходимость поворота груза большой массы из горизонтального в вертикальное положение и обратно. Траверсы серии VG-90E идеально подходят для решения таких задач.

Для поворота груза обычно применяется гидравлический привод с невозвратными клапанами. Такая схема позволяет остановить поворот груза в любой точке.

- Тяжелые алюминиевые и стальные листы, бетонные блоки.
- Металлические листы с окалиной и ржавчиной, рифленные и „капельные“ листы.
- В аэрокосмической промышленности.
- Идеальное решение для использования на верфях, в самолетостроении и в прокатных цехах.
- Для различных других устойчивых тяжелых грузов.
- Специальные решения по запросу.

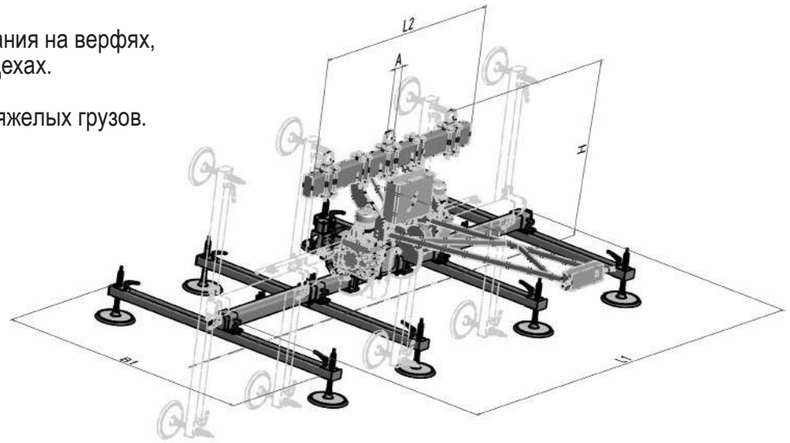

| Г/п. (кг) | Тип | Габариты груза Длина (м) | Ширина (м) | Толщина (мм) | Количество вакуумных пластин | Насос | Поворот. привод | L1 (м) | L2 (м) | B1 (м) | H (м) | A (мм) | Свой вес (тонн) |
|---|---|---|---|---|---|---|---|---|---|---|---|---|---|
| 2.500 | VG90- | 4 ... 20 | 0,5 ... 3 | > 2 | 4 ... 24 | 025 | гидравл. | 3 ... 18 | 1 ... 12 | 0,9 ... 2,2 | 1 ... 1,8 | 120 | 0,8 ... 1,2 |
| 5.000 | VG90- | 4 ... 20 | 0,5 ... 3 | > 2 | 8 ... 36 | 025 | гидравл. | 3 ... 18 | 1 ... 12 | 0,9 ... 2,2 | 1 ... 1,8 | 120 | 1,2 ... 1,6 |
| 7.500 | VG90- | 4 ... 20 | 0,5 ... 3 | > 2 | 12 ... 48 | 040 | гидравл. | 3 ... 18 | 1 ... 12 | 0,9 ... 2,2 | 1 ... 1,8 | 120 | 1,6 ... 2,0 |
| 10.000 | VG90- | 6 ... 20 | 1 ... 3 | > 3 | 16 ... 48 | 040 | гидравл. | 4 ... 18 | 1 ... 12 | 0,9 ... 2,2 | 1 ... 2,4 | 160 | 2,0 ... 2,4 |
| 12.500 | VG90- | 6 ... 20 | 1 ... 3 | > 3 | 20 ... 48 | 063 | гидравл. | 4 ... 18 | 1 ... 12 | 0,9 ... 2,2 | 1 ... 2,4 | 160 | 2,4 ... 2,8 |
| 15.000 | VG90- | 6 ... 20 | 1 ... 3 | > 3 | 24 ... 48 | 063 | гидравл. | 4 ... 18 | 1 ... 12 | 0,9 ... 2,2 | 1 ... 2,4 | 160 | 2,8 ... 3,6 |

VacuGiant VG-90E в работе:

1 VG-90E с компенсатором груза и функцией поворота груза на +/- 90° от горизонтального положения работает с панелью длиной 16 м и весом 2 000 кг.

2 VacuGiant VG-90E выполняет транспортировку аэродинамического обтекателя.

3 Транспортировка сэндвич-панели весом 2.500 кг.

4 VacuGiant спец. особо узкой конструкции для вертикального складирования стальных листов 8.000 кг.

## Вакуумное грузозахватное оборудование

VacuGiant VG-180E

### Переворот на 180° груза весом до 2 500 кг

В процессе выполнения различных монтажных работ очень часто возникает необходимость переворота тяжелого груза на 180°. Вам помогут решить эту задачу траверсы серии VacuGiant VG-180E.

Очень прочная конструкция и вакуумный ресивер большой емкости обеспечивают надежный захват груза большой массы и его абсолютно безопасный переворот на угол до 180° вокруг горизонтальной оси.

Переворот выполняется с помощью мощного мотор-редуктора с тормозной муфтой.
В конечном положении рама траверсы автоматически встает на блокировку.

- Авиа- и ракетостроение
- Кораблестроение
- Машиностроение
- Монтажно-строительные работы

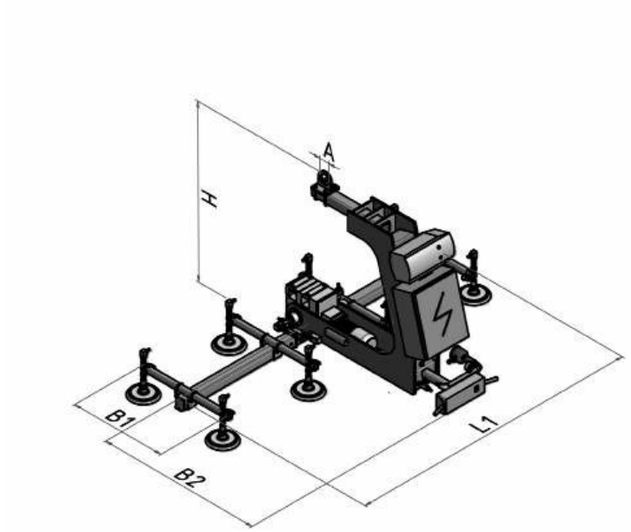

1

2

| Г/п. (кг) | Тип | Габариты груза Длина (м) | Ширина (м) | Толщина (мм) | Количество вакуумных пластин | Насос | Вкл. привода | L1 (м) | B1 (м) | B2 (м) | H (м) | A (мм) | Свой вес (тонн) |
|---|---|---|---|---|---|---|---|---|---|---|---|---|---|
| 1.000 | VG90- | 4 ... 20 | 0,5 ... 3 | > 2 | 4 ... 24 | 025 | электр. | 2 ... 18 | 0,5 ... 2 | 1 ... 2,5 | 1 ... 2,5 | 120 | 0,6 ... 0,8 |
| 1.500 | VG90- | 4 ... 20 | 0,5 ... 3 | > 2 | 8 ... 36 | 025 | электр. | 2 ... 18 | 0,5 ... 2 | 1 ... 2,5 | 1 ... 2,5 | 120 | 0,8 ... 1,0 |
| 2.000 | VG90- | 4 ... 20 | 0,5 ... 3 | > 2 | 12 ... 48 | 040 | электр. | 2 ... 18 | 0,5 ... 2 | 1 ... 2,5 | 1 ... 2,5 | 120 | 1,0 ... 1,2 |
| 2.500 | VG90- | 4 ... 20 | 0,5 ... 3 | > 2 | 16 ... 48 | 040 | электр. | 2 ... 18 | 0,5 ... 2 | 1 ... 2,5 | 1 ... 2,5 | 120 | 1,2 ... 1,4 |

VacuGiant VG-180E в работе:

1 VacuGiant с изменяемой длиной траверсы выполняет переворот крыла самолета длиной 16 м и весом 1000 кг.

2 VacuGiant выполняет переворот на 180° плиты из специального полимера длиной 12 м и весом 750 кг.

VacuGiant с вакуумными пластинами на цепных подвесах выполняет загрузку гибочного центра.

VacuGiant грузоподъемностью 12.000 кг и электрическим приводом изменения длины главной балки от 8 до 12 м.

VacuGiant выполняет перемещение алюминиевого листа длиной 36 м и весом 4.500 кг для изготовления крыла Airbus A380.

1

2

3

4

VacuGiant VG-180E в работе:

1 VacuGiant грузоподъемностью 5.000 кг в комплектации для работы совместно с вилочным погрузчиком.

2 Комбинированная вакуумная траверса для захвата стальных листов и сформированных из них колец.

3 VacuGiant для захвата стальных листов весом до 40.000 кг.

4 VacuGiant с независимым питанием выполняет погрузку бетонных плит на строительной площадке.

FEZER
Simply move more.

## VacuCoil

Серия вакуумных грузозахватных устройств VacuCoil специально спроектирована для работы с катушками, рулонами, бобинами и бумажными ролями весом в несколько тонн.

Отлично продуманная конструкция VacuCoil в сочетании с большим ассортиментом дополнительных узлов автоматизации и безопасности позволяет бережно, быстро и надежно захватывать грузы из различных материалов.

Разделение вакуумной камеры на несколько рабочих зон в сочетании с различными оптическими, электромагнитными или вакуумными датчиками позволяет построить надежную систему, автоматически перестраивающуюся на меняющиеся диаметры груза. Это позволяет сократить количество применяемого грузозахватного оборудования и значительно поднять производительность труда и безопасность выполнения погрузо-разгрузочных работ.

VacuCoil VC ..... 58-59
VacuCoil 90 ..... 60-61
Дополнительные возможности ..... 62-63

## Вакуумное грузозахватное оборудование

VacuCoil VC

### Перемещение грузов до 10.000 кг

Силовым каркасом вакуумных грузозахватных установок серии VacuCoil служит круглая стальная, алюминиевая или пластиковая пластина, на которую устанавливаются все узлы установки. Нижняя плоскость каркаса, за счет закрепленных на ней специальных вакуумных уплотнений, представляет из себя вакуумную пластину большой рабочей площади и обеспечивает плотный контакт с поверхностью захватываемого груза. Площадь вакуумной пластины в зависимости от решаемых задач может быть разделена на несколько вакуумных камер.

В качестве опционов Заказчик может получить функцию автоматического захвата/освобождения груза, независимого контроля/управления вакуумными камерами, резервный генератор вакуума, механические «страхующие» лапы для поддержки груза, если груз нужно перемещать на большие расстояния по производственному участку, и многое, многое другое.

Высокоавтоматизированные вакуумные грузозахватные установки VacuCoil применяются в составе роботизированных сталепрокатных комплексов изготовления рулонной стали, обслуживания складских комплексов, загрузки исходного сырья в виде рулонов, бухт или катушек в высокопроизводительное оборудование. Наличие большого ассортимента датчиков контроля и исполнительных устройств позволяет легко автоматизировать работу установок серии VacuCoil и свободно интегрировать их в заводскую систему автоматизированного управления производством.

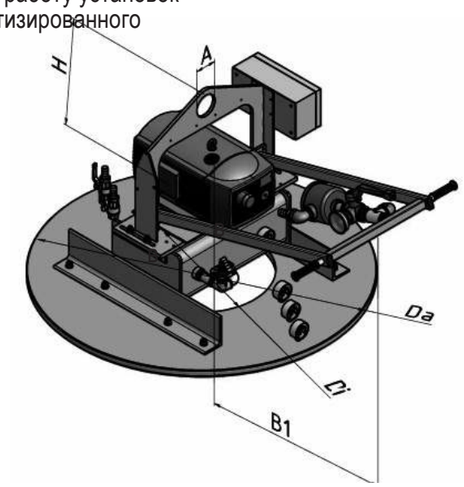


- Выполнение операций погрузки/выгрузки на складских комплексах в прокатных цехах.
- Загрузка исходного сырья в виде рулонов, бухт или катушек высокопроизводительное технологическое оборудование бумажной и печатной отрасли.
- Автоматизированная обработка бумажных рулонов на бумагоделательных фабриках в автомобильной отрасли.
- Работа в составе автоматизированных комплексов и обрабатывающих линий.

| Г/п. (кг) | Тип | Диаметр груза внутр. мин. (мм) | Диаметр груза наруж. макс. (мм) | Кол-во. вакуум. камер | Насос (м³/ч) | B1 (мм) | H (мм) | A (мм) | Свой вес (кг) |
|---|---|---|---|---|---|---|---|---|---|
| 250 | VC- | 100 ... 250 | 400 ... 1.500 | 1 ... 4 | 16 ... 60 | 900 | 700 ... 1.000 | 100 | 200 ... 400 |
| 500 | VC- | 100 ... 250 | 400 ... 1.500 | 1 ... 4 | 16 ... 60 | 900 | 700 ... 1.000 | 100 | 200 ... 400 |
| 750 | VC- | 100 ... 250 | 400 ... 1.500 | 1 ... 4 | 16 ... 60 | 900 | 700 ... 1.000 | 100 | 300 ... 500 |
| 1.000 | VC- | 100 ... 250 | 400 ... 1.500 | 1 ... 4 | 16 ... 60 | 900 | 700 ... 1.000 | 100 | 300 ... 500 |
| 2.000 | VC- | 150 ... 400 | 650 ... 3.000 | 2 ... 8 | 40 ... 100 | 1.500 | 1.000 ... 2.500 | 160 | 1.000 ... 1.500 |
| 3.000 | VC- | 150 ... 400 | 650 ... 3.000 | 2 ... 8 | 40 ... 100 | 1.500 | 1.000 ... 2.500 | 160 | 1.000 ... 1.500 |
| 4.000 | VC- | 150 ... 400 | 650 ... 3.000 | 2 ... 8 | 40 ... 160 | 1.500 | 1.000 ... 2.500 | 160 | 1.000 ... 2.000 |
| 5.000 | VC- | 150 ... 400 | 650 ... 3.000 | 3 ... 10 | 40 ... 160 | 1.500 | 1.000 ... 2.500 | 160 | 1.000 ... 2.000 |
| 7.500 | VC- | 150 ... 400 | 650 ... 3.000 | 3 ... 10 | 40 ... 160 | 1.500 | 1.500 ... 3.000 | 160 | 2.000 ... 3.500 |
| 10.000 | VC- | 150 ... 400 | 650 ... 3.000 | 3 ... 10 | 40 ... 160 | 1.500 | 1.500 ... 3.000 | 160 | 2.000 ... 3.500 |

VacuCoil VC в работе:

1 VacuCoil с функцией автоматического захвата рулонов бумаги весом в 5.000 кг.

2 VacuCoil с механическими лапами поддержки груза выполняет перемещение рулона латуни.

3 VacuCoil в составе роботизированного комплекса загрузки рулонов алюминиевой ленты.

4 VacuCoil с ручным управлением перемещает рулон латунной ленты весом 1.200 кг.

## Вакуумное грузозахватное оборудование

VacuCoil VC-90

### Поворот на 90° груза весом до 5.000 кг

Раньше для того, чтобы захватить рулон или бобину за торец в горизонтальном положении, а затем повернуть на 90°, требовался целый набор строп/цепей и специальных приспособлений. Сама операция поворота груза большой массы представляла достаточно сложный и травмоопасный технологический процесс.

Сейчас Вы можете совершенно спокойно доверить выполнение этих операций установкам серии VacuCoil VC-90. Просто установите вакуумную пластина установки на торец рулона и поворачивайте груз.

Поворот выполняется при помощи надежных и мощных гидравлических или электроприводов. Управление работой осуществляется с кнопочного пульта на рукоятке управления установкой или с пульта дистанционного управления.

- Погрузо-разгрузочные операции на складских комплексах.
- Работа в составе автоматизированных комплексов и обрабатывающих линий.
- Загрузка исходного сырья в высокопроизводительное технологическое оборудование в бумажной и печатной отрасли.

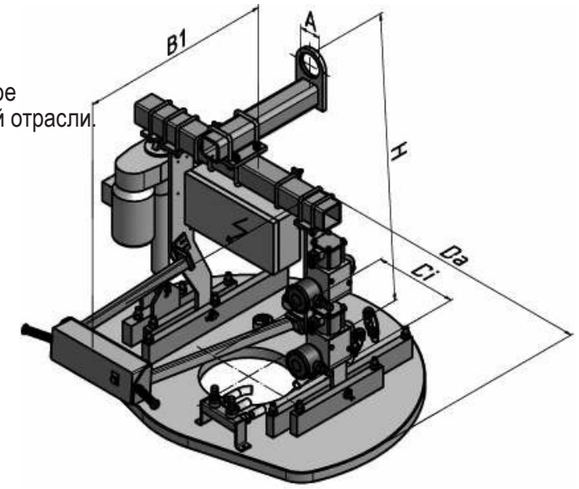

1

2

3

4

| Г/п. (кг) | Тип | Диаметр груза внутр. мин. (мм) | Диаметр груза наруж. макс. (мм) | Кол-во. вакуум. камер | Насос ($м^3$/ч) | Поворотный привод | B1 (мм) | H (мм) | A (мм) | Свой вес (кг) |
|---|---|---|---|---|---|---|---|---|---|---|
| 250 | VC- | 100 ... 250 | 400 ... 1.500 | 1 ... 6 | 16 ... 40 | электр. | 900 | 700 ... 1.000 | 100 | 200 ... 400 |
| 500 | VC- | 100 ... 250 | 400 ... 1.500 | 1 ... 6 | 16 ... 40 | электр. | 900 | 700 ... 1.000 | 100 | 200 ... 400 |
| 750 | VC- | 100 ... 250 | 400 ... 1.500 | 1 ... 6 | 25 ... 60 | электр. | 900 | 700 ... 1.000 | 100 | 300 ... 500 |
| 1.000 | VC- | 100 ... 250 | 400 ... 1.500 | 1 ... 6 | 25 ... 60 | электр. | 900 | 700 ... 1.000 | 100 | 300 ... 500 |
| 2.000 | VC- | 150 ... 400 | 650 ... 3.000 | 2 ... 8 | 40 ... 100 | гидравл. | 1.500 | 1.000 ... 2.500 | 160 | 1.000 ... 1.500 |
| 3.000 | VC- | 150 ... 400 | 650 ... 3.000 | 2 ... 8 | 40 ... 100 | гидравл. | 1.500 | 1.000 ... 2.500 | 160 | 1.000 ... 1.500 |
| 4.000 | VC- | 150 ... 400 | 650 ... 3.000 | 2 ... 8 | 60 ... 160 | гидравл. | 1.500 | 1.000 ... 2.500 | 160 | 1.000 ... 2.000 |
| 5.000 | VC- | 150 ... 400 | 650 ... 3.000 | 2 ... 8 | 60 ... 160 | гидравл. | 1.500 | 1.000 ... 2.500 | 160 | 1.000 ... 2.000 |

VacuCoil VC-90E в работе:

1 Поворот бобины полимерного материала.

2 VC-90E выполняет поворот рулона медной ленты весом 2.500 кг.

3 С прозрачной вакуумной пластиной для загрузки рулона алюминиевой фольги на разматывающий узел.

4 VC-90E выполняет поворот рулона алюминиевой ленты.

FEZER
Simply move more.

## Дополнительные возможности

Для повышения эффективности применения вакуумных грузозахватных установок VacuCoil и решения нестандартных задач мы предлагаем нашим Клиентам широкий выбор дополнительных возможностей.

**Для вакуумных установок:**

- Специальные виды вакуумных пластина для захвата рулонов с переменным диаметром в вертикальном положении.
- Прозрачные вакуумные пластина для упрощения работы с рулонами переменных диаметров.
- Жесткий или подвижный центрирующий конус для упрощения захвата рулонов с переменным диаметром втулки.
- Установки с дополнительными механическими поддерживающими захватами.

**Автоматизация процесса:**

- Автоматическое подключение или отключения вакуумных камер с помощью электроуправляемых клапанов различного типа.
- Автоматизированный контроль уровня вакуума в рабочих камерах.
- Видеокамеры, оптические и ультразвуковые датчики для автоматической центровки вакуумной пластина на захватываемом рулоне.

С прозрачной вакуумной пластиной выполняет загрузку рулона медной фольги

С окном в центре вакуумной пластины для облегчения позиционирования груза

Прозрачная вакуумная пластина из плексиглаза

Вакуумная пластина с установленным конусом для упрощения центровки на рулоне

С подвижным центрирующим конусом для работы с рулонами с переменным Ø втулки

Электромагнитные переключающие клапаны для управления работой вакуумной камеры

Доп. механические лапы обеспечивают «страховку» груза при его перемещении на большие расстояния

Система автоматического распознавания расположенного внизу рулона

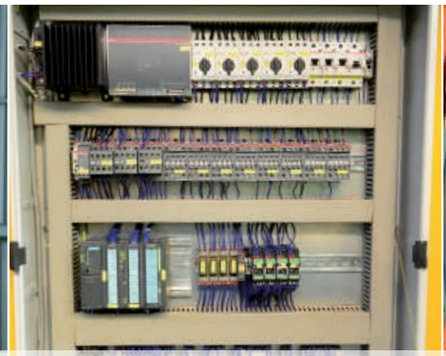
Панель управления установкой с контроллером системы автоматизированного управления

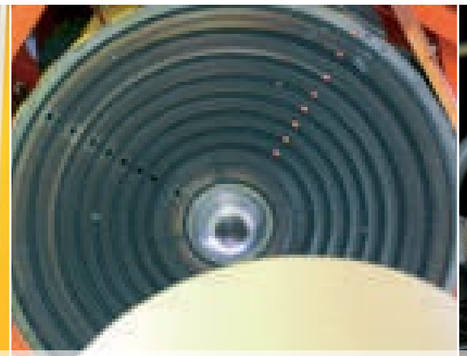
Автоматическое распознавание диаметра рулона при помощи оптических датчиков в вакуумных камерах

Комплект оборудования для контроля уровня вакуума в каждой из вакуумных камер

Оптический датчик для автоматической центровки на рулоне

FEZER
Simply move more.

## VacuWood / VacuPoro

Свежий пиломатериал, тяжелая доска и плаха, многометровый клееный брус и пористые материалы различного вида – все это находится под полным контролем вакуумных грузозахватных установок серий VacuWood и VacuPoro.

VacuWood ..... 66-67

VacuPoro ..... 68-69

## Вакуумное грузозахватное оборудование

VacuWood VW

### Транспортировка пиломатериала, половой доски и клееного бруса

С помощью вакуумных траверс серии VacuWood Вы сможете абсолютно уверенно и надежно выполнить транспортировку не только обработанной древесины, но даже и свежего пиломатериала. Если Вам потребуется, мы сможем предложить Вам траверсы для захвата клееного бруса длиной 24 метра!

Специальная (с большим вертикальным ходом) подвеска вакуумных пластин легко справляется с прогибом длинной доски или бруса. В экстремальной ситуации, когда вакуумная пластина попадает на сквозной сучок или трещину, автоматика отключает пластину, предотвращая потери вакуума.

В стандартной комплектации траверсы оснащены ручным клапаном управления вакуумом, большим вакуумным ресивером и системой безопасности со звуковой сигнализацией.

- Работа с гладкими и шершавыми поверхностями.
- Автоматическое отключение вакуумной пластины при попадании на сквозной сучок или трещину.
- Специальная подвеска вакуумных пластин для транспортировки длинного бруса.
- Разработка персональных технических решений в соответствии с требованиями Заказчика.

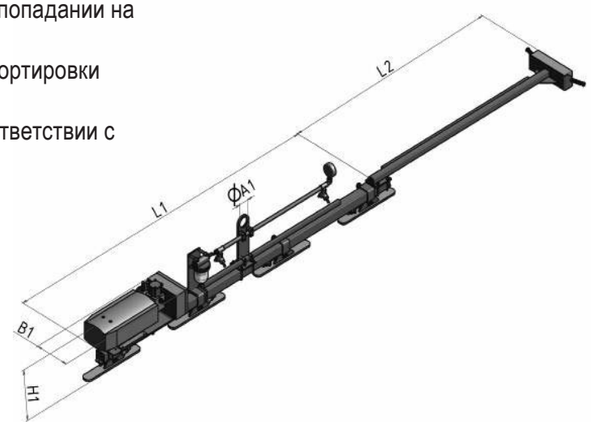

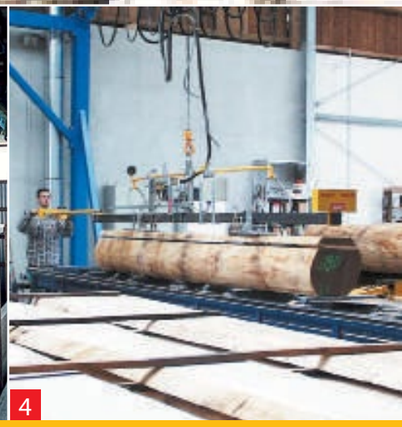

| Г/п. (кг) | Тип | Габариты груза макс. (мм) | Габариты груза мин. (мм) | Насос | Количество вакуумных пластин | L1 (мм) | L2 (мм) | B1 (мм) | H1 (мм) | A1 (мм) | Свой вес (кг) |
|---|---|---|---|---|---|---|---|---|---|---|---|
| 125 | VWB-80/2 | 6.000 x 800 | 1.500 x 120 | T 4.25 | 2 | 3.000 | 1.800 | 300 | 530 | 80 | 125 ... 135 |
| 250 | VWB-80/2 | 6.000 x 800 | 1.500 x 190 | T 4.25 | 2 | 3.000 | 1.800 | 300 | 530 | 80 | 130 ... 140 |
| 500 | VWB-80/2 | 6.000 x 1.000 | 1.500 x 270 | T 4.25 | 2 | 3.000 | 1.800 | 300 | 530 | 80 | 135 ... 145 |
| 750 | VWB-100/4 | 6.000 x 1.000 | 2.500 x 270 | T 4.40 | 4 | 3.000 | 1.800 | 300 | 530 | 80 | 165 ... 175 |
| 1.000 | VWB-100/4 | 6.000 x 1.000 | 2.500 x 270 | T 4.40 | 4 | 3.000 | 1.800 | 300 | 530 | 80 | 165 ... 175 |

VacuWood VWB / VWBL в работе:

1 VacuWood VWB выполняет сортировку свежераспиленного лафета весом до 500 кг.

2 С электроприводом регулировки расстояния между продольными рядами пластин одновременно захватывает две плахи.

3 VWBL выполняет транспортировку клееного бруса длиной 20 метров.

4 VWB обеспечивает работу горизонтальной пилорамы.

## Вакуумное грузозахватное оборудование

VacuPoro VP, VP-90

### Транспортировка в горизонтальном положении и поворот груза вокруг горизонтальной оси

Вакуумные грузозахватные траверсы серии VacuPoro спроектированы специально для работы с такими пористыми материалами, как слабопроклеенная ДСП, МДФ или ОСБ плиты. Применение в конструкции мощной воздуходувки в сочетании с достаточно большим вакуумным ресивером гарантирует уверенный захват груза и его безопасное перемещение, а также необходимый «резерв времени для принятия решения» в случае сбоев электропитания.

При необходимости поворота захваченного груза на угол до 90° для загрузки оборудования или складирования материалов Вы можете применить траверсу модели VacuPoro VP-90. В стандартной комплектации траверсы оснащены электрическим управлением вакуумом, большим вакуумным ресивером и системой безопасности со звуковой сигнализацией.

- Захват вертикально расположенных материалов и управление вакуумом с пульта.
- Вакуумные пластины с большой контактной поверхностью.
- Высочайшая эксплуатационная безопасность благодаря применению мощных воздуходувок.

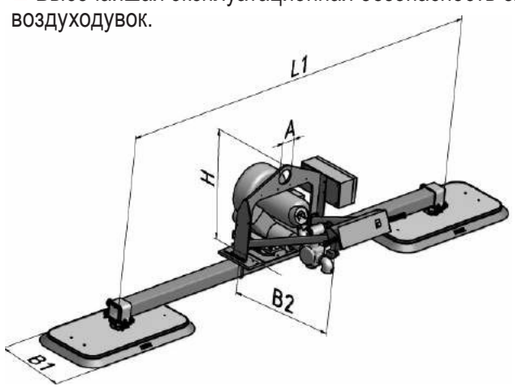


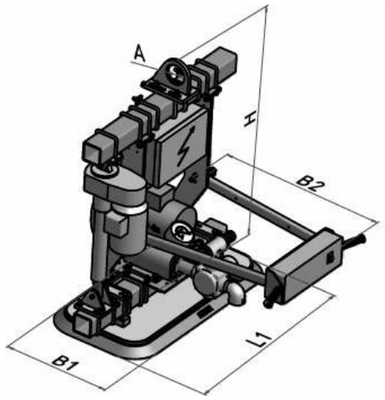

1

2

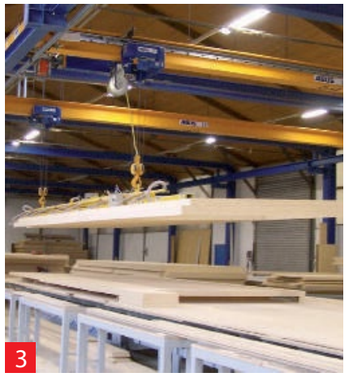

3

4

| Г/п. (кг) | Тип | Габариты груза макс. (мм) | Габариты груза мин. (мм) | Насос | Количество вакуумных пластин | L1 (мм) | B1 (мм) | B2 (мм) | H (мм) | A (мм) | Свой вес (кг) |
|---|---|---|---|---|---|---|---|---|---|---|---|
| 250 | VP-80/1 | 4.100 x 2.100 | 900 x 500 | SD 400 | 1 | 850 | 450 | 1.050 | 650 | 80 | 105 ... 115 |
| 250/125 | VP-80-90E/1 | 4.100 x 2.100 | 900 x 500 | SD 400 | 1 | 850 | 450 | 1.050 | 1.100 | 80 | 140 ... 150 |
| 500 | VP-80/2 | 5.600 x 2.600 | 2.000 x 500 | SD 400 | 2 | 2.400 | 450 | 1.050 | 650 | 80 | 155 ... 165 |
| 500/250 | VP-80-90E/2 | 5.600 x 2.600 | 2.000 x 500 | SD 400 | 2 | 2.400 | 450 | 1.050 | 1.100 | 80 | 190 ... 210 |

VacuPoro VP в работе:

1 VacuPoro выполняет загрузку МДФ листа на обрабатывающий центр.

2 VacuPoro VP-80-90E/1 выполняет поворот древесно-стружечной плиты весом 90 кг.

3 Специальная модель VacuPoro для перемещения стеновых панелей весом до 1.200 кг.

4 VacuPoro VP-80-90E/2 для работы с ДСП плитой весом до 250 кг.

## Представительство Albert Fezer Maschinenfabrik GmbH в России

Мы гарантируем наличие всех разрешительных документов и сертификатов на поставляемое оборудование, своевременную поставку и монтаж согласно договорным условиям, гибкую систему взаиморасчетов и сервисное обслуживание установленного оборудования.

Мы будем рады сотрудничеству с Вами!

**Контактная информация:**

Москва
тел./факс: + 7 (495) 66-55-380

Новосибирск
тел./факс: + 7 (383) 236-12-71

info@fezer.ru
www.fezer.ru
www.sibwest.com